faycom
www.faycom.es



Novedades **2026**

Símbolos

Icons

 Lado izquierdo Left side	 Lado derecho Right side	 Reversible Reversible
 Manual Manual	 Eléctrico Electrical	 Con motor With motor
 Intermitente Indicator	 Antiniebla Fog light	 Largo alcance Driving light
 Espejo completo Complete mirror	 Espejo doble completo Complete twin mirror	 Cubierta trasera Back cover
 Cristal de recambio Glass	 Radio de convexidad Radius of convexity	 Radio de convexidad Radius of convexity
 Calefactado Heated	 Sensor temperatura Temperature sensor	 Antena Antenna
 Brazo corto Short arm	 Brazo medio Medium arm	 Brazo largo Long arm
 Sistema de muelle Spring system	 Sistema de aro tórico Ring system	 Sistema cuadrado Square system
 Sistema central Central system	 Lámpara halógena H1 Halogen lamp H1	 Lámpara halógena H2 Halogen lamp H2
 Lámpara halógena H3 Halogen lamp H3	 Lámpara halógena H4 Halogen lamp H4	 Lámpara halógena HB4 Halogen lamp HB4
 Lámpara halógena H7 Halogen lamp H7	 Lámpara halógena H11 Halogen lamp H11	 Lámpara xenón Xenon lamp

Camión

Truck



Ver P. 4

Ver P. 5

Ver P. 6

Ver P. 7

Ver P. 8

Ver P. 9

Ver P. 10

Ver P. 11

DAF

DAF XF XG XG+ 2021 →

Faro principal | Headlight



FA801347 OEM 2188978 - 2425978 I E LED

FA801348 OEM 2188979 - 2425979 D E LED

DAF XB 2024 →

Faro antiniebla | Fog light

Luz de curva dinámica



FA801340/1 OEM 2032707- 1892913 I H11

FA801340/2 OEM 2032708- 1892914 D H11



FA801330/1 OEM 2032705- 1892911 I H11

FA801330/2 OEM 2032706-1892912 D H11

DAF XF

Espejo frontal | Front view mirror



FA853308 M 300 C

OEM 1684034- 1816906



FA853309 M 300 L

OEM 1684030- 1816902

DAF XF

Espejo frontal | Front view mirror



FA853310 D M 300 C

OEM 1684046 - 1816914

DAF CF E6 XF105 XF E6 XG 2021 →

Posición lateral | Side marker light



111 x 51 x 21 mm

FA800303 OEM 2015220 LED

Cable 1.5m

FORD F-MAX 2018 →

Faro principal | Headlight



FA801251 I H1 H7 H1 M

OEM T418578 JC4613W030AG JC4613W030AH

FA801252 D H1 H7 H1 M

OEM T418577 JC4613W029AG JC4613W029AH



FA801253 I H1 LED H1 M

OEM T418581 19545F/D JC4613E015AD

FA801254 D H1 LED H1 M

OEM T418580 JC4613E014AE 19546F/D

FORD F-MAX 2018 →

Intermitente lateral | Side indicator light



FA800213 I LED

OEM T286903 JC4613B377AB JC4613B377ABN

FA800214 D LED

OEM T286902 JC4613B376AB JC4613B376ABN

Posición lateral | Side marker light



FA800215 LED

OEM T403070 JC4615C426AD

FORD F-MAX 2018 →

Pilotos traseros | Rear lamps



FA306201 I Con luz Matrícula

OEM T414443 - JC4613406AC

FA306202 D Con retroalarma

OEM T414440 - JC4613404AC

IVECO

T-WAY S-WAY X-WAY

Faro principal | Headlight



FA801405 OEM 5802274237 I H7 H7 E
FA801406 OEM 5802274236 D H7 H7 E
FA801463 OEM 58029055070 I H7 H7 M
FA801464 OEM 58024392820 D H7 H7 M



FA801415 OEM 5802439288 I LED E
FA801416 OEM 5802439289 D LED E
FA801465 OEM 5802905478 I LED M
FA801466 OEM 5802905483 D LED M

EUROCARGO

Intermitente frontal| Side indicator light



FA800420 88 x 55
OEM 5801738337 2BA 008221-217

T-WAY S-WAY X-WAY

Espejo principal | Main mirror



930 x 480

FA850433 I M E 1200 300 C
OEM 5802287199 - 5802985714
FA850434 D M E 1200 300 C
OEM 5802287200 - 5802985715



930 x 480

FA850431 I M E 1200 300 L
OEM 5802287344 - 5802985718
FA850432 D M E 1200 300 L
OEM 5802287345 - 5802985719



FA862431 D 300
OEM 252334006 - 500086754
FA862432 I 300
OEM 252334005 - 500086753

Novedades

TGS TGX

Faro principal | Headlight

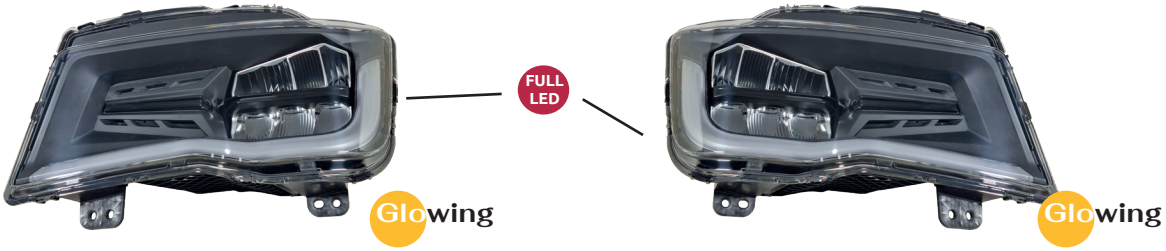

FA801535 I LED E

OEM 81251016821

FA801536 D LED E

OEM 81251016822

FA801545 I LED M

OEM 81251016803 - 81251016819

FA801546 D LED M

OEM 81251016804 - 81257016820



FA801543 I H7 H7 E

OEM 81251016737

FA801544 D H7 H7 E

OEM 81251016738

FA801537 I H7 H7 M

OEM 81251016735

FA801538 D H7 H7 M

OEM 81251016736

TGL- TGS- TGX

Espejo principal | Main mirror



FA850515 I M E 1200 300 L

OEM 81637306875

FA850516 D M E 1200 300 L

OEM 81637306874

MERCEDES-BENZ

MP4-ANTOS-AROCS

Faro antiniebla | Fog light



FA801607/1 I H11

OEM 9608200256 - 9608201956

FA801607/2 D H11

OEM 9608200356 - 9608202056

MP4-ANTOS-AROCS

Intermitente lateral | Side indicator light



FA800631 I LED

OEM 9608201421

FA800632 D LED

OEM 9608201521

T K

Espejo guardarueda | Roof mirror



230 x 300

FA853705 D M 300

OEM 7484188013

PREMIUM KERAX MIDLUM, DAF LF E6

Espejo guardarueda | Roof mirror



260 x 229

FA853706 D M 300

OEM 7484561115

T K

Espejo frontal | Front view mirror



360 x 190 mm

FA853707 D M 300 C

OEM 7484531172



420 x 210 mm

FA853708 D M 300 L

OEM 7484531176

C - T EURO 6 2014 →

Faro principal | Headlight



FA801740 OEM 7482622235 I H7 H1 M E

FA801750 OEM 7482622151 D H7 H1 M E

SCANIA

P113

Intermitente lateral | Side indicator light



FA800803 OEM 1304787

S / R / P / G

Pilotos traseros | Rear lamps

CONECTOR LATERAL

LED
24 V



400 x 130 x 80 mm
152 mm entre tornillos

FA306805 OEM 2860829 Izd. **Con luz matrícula**
FA306806 OEM 2860828 Dch. **Sin luz matrícula Con retroalarma**

CONECTOR LATERAL

Glowing

LED
24 V

Intermitente **Dinámico**



400 x 130 x 80 mm
152 mm entre tornillos

FA306807 OEM 2908054 Izd. **Sin luz matrícula**
FA306808 OEM 2908052 Dch. **Sin luz matrícula Con retroalarma**

FH 2021 →

Faro principal | Headlight



Iluminación en curva

FA801980 I LED E M

OEM 23579881- 23752680- 24056515- 24058204

FA801981 D LED E M

OEM 23579874- 23752678- 24056514- 24058205

FH 16 2021 →

Faro principal | Headlight



FA801977 I LED E M

OEM 23752672 - 224056511

FA801978 D LED E M

OEM 23752671- 24056510



FA800905 I OEM 84224117

FA800906 D OEM 84415098

FH 2021 →

Faro principal | Headlight



FA801984 I H7 H1 LED M

OEM 23752664

FA801985 D H7 H1 LED M

OEM 23752660



FA801986 I H7 H1 LED E M

OEM 23752668

FA801987 D H7 H1 LED E M

OEM 23752667

FH FM 2021 →

Faro antiniebla | Fog light



Iluminación en curva

FA801962/1 I LED Con luz carretera adicional

OEM 23752736

FA801962/2 D LED Con luz carretera adicional

OEM 23752732

VOLVO

FMX 2021→

Espejo principal | Main mirror

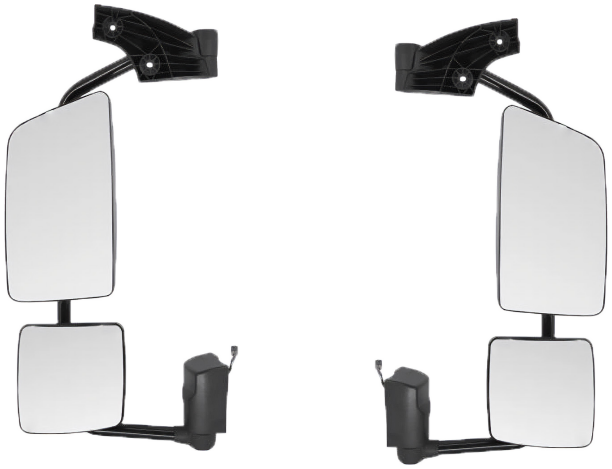

FA850913

OEM 23961982 - 84189303

FA850914

OEM 23962446 - 84189305

FMX - FH - FM - FH16 2021 →

Espejo guardarueda | Roof mirror



FA853901

Ajuste con tornillo



FA853910

Ajuste con Clic

OEM 84167321

Iluminación

Lighting



Posición delantera, lateral y trasera | Front marker, side marker and tail lights

Blanco delantero | Ámbar lateral | Rojo trasero



LED
12/24 V

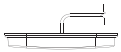

119 x 44 mm
70 mm entre tornillos

FA990252-ARS Cable 0,5 m.



LED
12/24 V

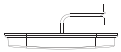

119 x 44 mm
70 mm entre tornillos

FA990252-ABS Cable 0,5 m.

OE PRODUCT



LED
24 V

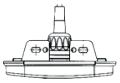

119 x 44 mm
70 mm entre tornillos

FA990250-15 Cable 1,5 m.

OE PRODUCT



LED
24 V

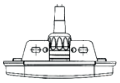

119 x 44 mm
70 mm entre tornillos

FA990252-15 1,5 m. Salida Cable con conector

OE PRODUCT



LED
24 V

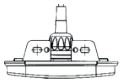

119 x 44 mm
70 mm entre tornillos

FA990249-15 Cable 1,5 m.

OE PRODUCT



LED
12/24 V

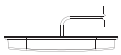

119 x 44 mm
70 mm entre tornillos

FA990252-15P 1,5 m. Salida Cable

Novedades



LED
24 V

130 x 32 x 14 mm
116,5 mm entre tornillos

FA102033-15 Cable 1,5 m.



LED
9/36 V

Ø 64 x 32 mm
29,5 mm entre tornillos

FA210363 Cable 0,3 m.

Posición delantera, lateral y trasera | Front marker, side marker and tail lights

Blanco delantero | Rojo trasero

R65 AUTORIZADO EN CARRETERA · EMC R10 approval



LED 10/30V

IP67

10 secuencias

134 x 40 x 12 mm

FA410038

Posición delantera y estroboscopica

R65 AUTORIZADO EN CARRETERA · EMC R10 approval



LED 10/30 V

IP67

10 secuencias

134 x 40 x 12 mm

FA410037

Posición trasera y estroboscopica



LED 12/24 V

101 x 44 mm

84 mm entre tornillos

FA990256-B 0,4 m.



LED 12/24 V

101 x 44 mm

84 mm entre tornillos

FA990255-B 0,4 m.



LED 12/24 V

101 x 44 mm

84 mm entre tornillos

FA990257-B 0,4 m.

Luces de matrícula | License plate lamps

KRONE



LED 12/24 V

FA211009



LED 12/24 V

E/T:50mm

78 x 38 x 38 mm

FA211000-B

Cable 0,5 m

OE PRODUCT



LED 12/24 V

540 x 162 x 42 mm

FA702128

Con luces de matrícula

Luces de posición de anchura | End outline marker lamps

Blanco delantero | Ámbar lateral | Rojo trasero



LED
12/24 V
Reversible

FA990212LED Izd/Dch.
182 x 140 x 47 mm



LED
12/24 V
FA201532
Kit conector 2 vías
Reversible
182 x 140 x 47 mm

FA990212LED-S Izd/Dch.
Conector Superseal



LED
12/24 V
FA201507
Kit conector 2 vías
Reversible
182 x 140 x 47 mm

FA990212LED-C Izd/Dch.
Conector ASS2P (Aspock)

OE PRODUCT

FA201532
Kit conector 2 vías



LED
24 V
Conector superseal
177 x 100 x 35 mm
Cable 0,7 m

FA210234-I Izd.
FA210234-D Dch.

jokon



LED
9/32 V
IP67
Especial Irizar
129 x 175 mm
Con cable

FA210239-I Izd
FA210239-D Dch.

EMC R10 approval
IP67



LED
12/24 V
178 x 105 x 48 mm
Cable 0,3 m

FA990232-I Izd
FA990232-D Dch.

EMC R10 approval
IP67



LED
12/24 V
135 x 105 x 48 mm
Cable 0,3 m

FA990233-I Izd
FA990233-D Dch.

FA201532
Kit conector 2 vías



LED
12/24 V
Conector superseal
128 x 100 x 47 mm
Cable 0,5 m

FA990200LED-S
Conector Superseal

FA201507
Kit conector 2 vías



LED
12/24 V
128 x 100 x 47 mm
Cable 0,5 m

FA990200LED-C
Conector ASS2P (Aspock)

FA201532
Kit conector 2 vías



LED
12/24 V
Conector superseal
172 x 167 x 47 mm
Cable 0,5 m

FA990203LED-SI Izd
FA990203LED-SD Dch.
Conector Superseal

FA201507
Kit conector 2 vías



LED
12/24 V
172 x 167 x 47 mm
Cable 0,5 m

FA990203LED-CI Izd
FA990203LED-CD Dch.
Conector ASS2P (Aspock)

UNIVERSAL - 95mm



LED
12/24 V
IP67
Ø95 x 32 mm
80 mm entre tornillos

FA210113

Posición y freno
Cable 0,25 m



LED
12/24 V
IP67
Ø95 x 32 mm
80 mm entre tornillos

FA210114

Intermitente
Cable 0,25 m

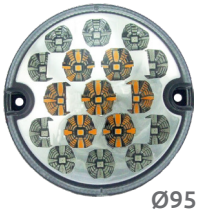

LED
12/24 V
IP67
Ø95 x 32 mm
80 mm entre tornillos

FA210116

Posición, freno e intermitente
Cable 0,25 m



LED
12/24 V
IP67
Ø95 x 32 mm
80 mm entre tornillos

FA210115

Antiniebla
Cable 0,25 m



LED
12/24 V
IP67
Ø95 x 32 mm
80 mm entre tornillos

FA210117

Posición delantera e intermitente
Cable 0,25 m



LED
12/24 V
IP67
Ø95 x 32 mm
80 mm entre tornillos

FA210118

Marcha atrás
Cable 0,25 m



LED
12/24 V
IP67
Ø95 x 32 mm
80 mm entre tornillos

FA326212

Marcha atrás y Antiniebla
Cable 0,25 m



LED
12/24 V
IP67
Ø95 x 32 mm
80 mm entre tornillos

FA326211

Posición delantera, intermitente y luz diurna
Cable 0,25 m

Pilotos traseros | Rear lamps

UNIVERSAL - 140 mm

EMC R10 approval

IP67

LED

24 V



DISEÑO 3D

Ø140 x 45 mm

FA326182 Posición, freno e intermitente
FA326183 Marcha atrás y antiniebla
Cable 0,5 m
Compatibilidad eléctromagnética

EMC R10 approval

IP67

LED

24 V



DISEÑO 3D

Ø140 x 45 mm

FA326182-C Posición, freno e intermitente
FA326183-C Marcha atrás y antiniebla
Con Conector
Compatibilidad eléctromagnética



Posición | Freno | Intermitente



Marcha atrás | Antiniebla

UNIVERSAL



LED

12/24 V

Con catadióptrico

IP67

105 x 95 x 28,5 mm
70 mm entre tornillos

FA210213 Izd./Dch.

Con luz matrícula

Posición, freno e intermitente
Cable 0,30 m



LED

12/24 V

Con catadióptrico

IP67

105 x 95 x 28,5 mm
70mm entre tornillos

FA210215 Izd./Dch.

Con luz matrícula

Posición, freno e intermitente
Cable 0,30 m



IP67

190 x 49 x 28mm
174 mm entre tornillos

FA326123 Izd./Dch.

Posición, freno, intermitente y marcha atrás
Con cable

Pilotos traseros y delanteros LED sin triángulo | LED Rear lamps



LED
12/24 V

IP67

375 x 130 x 34 mm
160 mm entre tornillos

FA326170 Sin luz matrícula

Cable 0,30 m



LED
12/24 V

IP67

375 x 130 x 34 mm
160 mm entre tornillos

FA326171 Sin luz matrícula

Cable 0,30 m

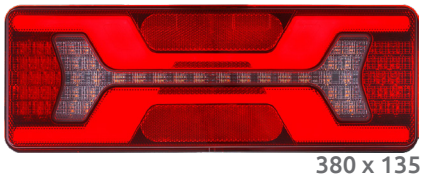

LED
12/24 V

IP67

380 x 135 x 40 mm
152 mm entre tornillos

FA326174 Con luz matrícula

Cable 0,30 m

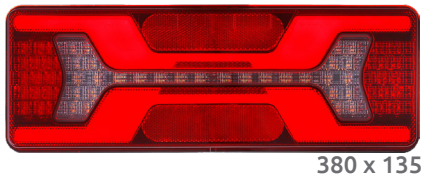

LED
12/24 V

IP67

380 x 135 x 40 mm
152 mm entre tornillos

FA326175 Sin luz matrícula

Cable 0,30 m



LED
12/24 V

IP67
Conector universal AMP

380 x 135 x 40 mm
152 mm entre tornillos

FA326174-C Con luz matrícula

Cable 0,30 m



LED
12/24 V

IP67
Conector universal AMP

380 x 135 x 40 mm
152 mm entre tornillos

FA326175-C Sin luz matrícula

Cable 0,30 m



FORD F-MAX

FA306201 Con luz matrícula
FA306202 Con retroalarma

EMC R10 approval



LED
12/24 V

IP67
Vertical-Horizontal

187 x 66 x 23 mm
136 mm entre tornillos

FA326118

Posición, freno, intermitente, marcha atrás, antiniebla
Cable 0,50 m

CONECTOR LATERAL



LED
24 V

400 x 130 x 80 mm
152 mm entre tornillos

FA306805 Izd. **Con luz matrícula**
FA306806 Dch. **Sin luz matrícula**
Con retroalarma

CONECTOR LATERAL

Glowing



LED
24 V

Intermitente **Dinámico**

400 x 130 x 80 mm
152 mm entre tornillos

FA306807 Izd. **Sin luz matrícula**
FA306808 Dch. **Sin luz matrícula**
Con retroalarma

Pilotos traseros LED sin triángulo | LED Rear lamps

Glowing

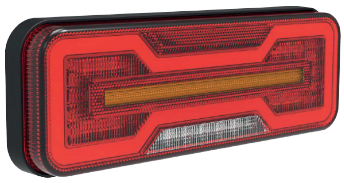

LED
10/30 V

EMC R10 approval

IP67

284 x 100 x 37 mm
115 mm entre tornillos

FA326101 Izd.
FA326102 Dch.
Antiniebla, marcha atrás, posición, freno e intermitente

Glowing

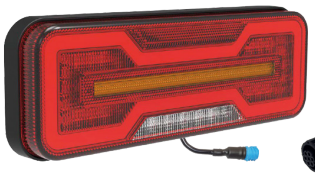

LED
10/30 V

EMC R10 approval



FA501520

IP67 Conector universal AMP

284 x 100 x 37 mm
115 mm entre tornillos

FA326101-C Izd.
FA326102-C Dch.
Antiniebla, marcha atrás, posición, freno e intermitente

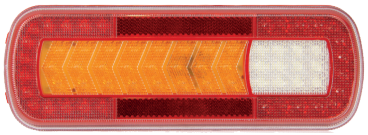

IP67

Intermitente **Dinámico**

FA326119 Izd./Dch.
Antiniebla, marcha atrás, posición, freno e intermitente

Intermitente **Dinámico**

LED
12/24 V

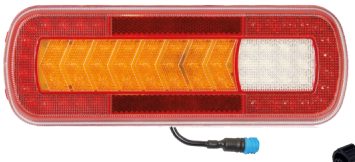



FA501520

Conector universal AMP

283 x 100 x 29 mm
116 mm entre tornillos

FA326119-C Izd./Dch.
Antiniebla, marcha atrás, posición, freno e intermitente

Pilotos traseros triángulo LED triángulo | LED Rear lamps



LED
12/24 V

IP67

237 x 138 x 35 mm
150 mm entre tornillos

FA326178 Con luz matrícula lateral
FA326179 Con luz matrícula lateral

Antiniebla, marcha atrás, posición, freno e intermite
Cable 0,30 m



LED
12/24 V

IP67

237 x 138 x 35 mm
150 mm entre tornillos

FA326178-C Con luz matrícula lateral
FA326179-C Con luz matrícula lateral

Antiniebla, marcha atrás, posición, freno e intermite
Cable 0,30 m

Glowing

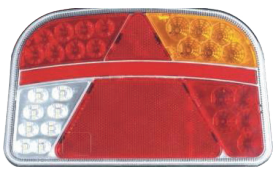

LED
12/36 V

IP67

245 x 150 x 38 mm
152 mm entre tornillos

FA326139-I Izd. Con luz matrícula lateral
FA326139-D Dch. Con luz matrícula lateral
Antiniebla, marcha atrás, posición, freno e intermitente

Glowing



LED
12/36 V



FA501520

IP67
Conector universal AMP

245 x 150 x 38 mm
152 mm entre tornillos

FA326139-IC Izd. Con luz matrícula lateral
FA326139-DC Dch. Con luz matrícula lateral
Antiniebla, marcha atrás, posición, freno e intermitente

Pilotos traseros LED triángulo | LED Rear lamps



LED
24 V

SEQUENTIAL
IP69K

410 x 140 x 55 mm
152 mm entre tornillos

CONECTOR POSTERIOR
Conectores Auxiliares
5 CONECTORES

Intermitente **dinámico**

FA326180 Sin luz matrícula



LED
24 V

SEQUENTIAL
IP69K

410 x 140 x 55 mm
152 mm entre tornillos

CONECTOR POSTERIOR
Conectores Auxiliares
5 CONECTORES

Intermitente **dinámico**

FA326181 Sin luz matrícula



LED
12/24 V

IP67

375 x 130 x 34 mm
160 mm entre tornillos

FA326172 Sin luz matrícula
FA326173 Sin luz matrícula

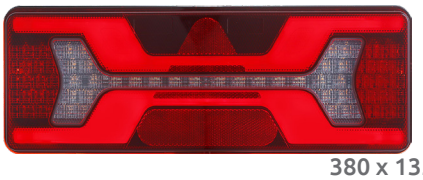

LED
12/24 V

IP67

380 x 135 x 40 mm
152 mm entre tornillos

FA326176 Con luz matrícula
FA326177 Con luz matrícula

Cable 0,30 m



LED
12/24 V

IP67
Conector universal AMP

380 x 135 x 40 mm
152 mm entre tornillos

FA326176-C Con luz matrícula
FA326177-C Con luz matrícula

Cable 0,30 m



LED
12/24 V

IP67
Conector ASS2

380 x 135 x 40 mm
152 mm entre tornillos

FA326176-AS Con luz matrícula
FA326177-AS Con luz matrícula

Cable 0,30 m



LED
24 V

Posición, freno y cuerno LED
Alternativo

Híbrido
627 x 146 x 93 mm
152 mm entre tornillos

FA305063 Izd. **Sin luz matrícula**
FA305064 Dch. **Sin luz matrícula**



LED
24 V

Posición y freno LED
Alternativo

Híbrido
450 x 146 x 93 mm
152 mm entre tornillos

FA305065 Izq. **Sin luz matrícula**
FA305066 Dch. **Sin luz matrícula**



LED
24 V

Posición, freno y cuerno LED
Alternativo

Híbrido
627 x 146 x 93 mm
152 mm entre tornillos

FA305058 Izd. **Sin luz matrícula**
FA305059 Dch. **Sin luz matrícula**



LED
24 V

Posición y freno LED
Alternativo

Híbrido
450 x 146 x 93 mm
152 mm entre tornillos

FA305054 Izd. **Sin luz matrícula**
FA305055 Dch. **Sin luz matrícula**

Pilotos traseros LED triángulo | LED Rear lamps

EMC R10 approval · ECE R48 Approval · ADR · Glowing

Schmitz





LED

12/24 V

CONECTOR POSTERIOR

Conectores Auxiliares

5 CONECTORES

340 x 120 x 100 mm

152 mm entre tornillos

Intermitente **dinámico**

FA326149 Sin luz matrícula

Glowing · ECE R48 Approval · ADR · EMC R10 approval

Schmitz





LED

12/24 V

CONECTOR POSTERIOR

Conectores Auxiliares

5 CONECTORES

340 x 120 x 100 mm

152 mm entre tornillos

Intermitente **dinámico**

FA326150 Sin luz matrícula

CONECTOR POSTERIOR · ECE R48 Approval · ADR

5 CONECTORES

Glowing

LED

12/24 V

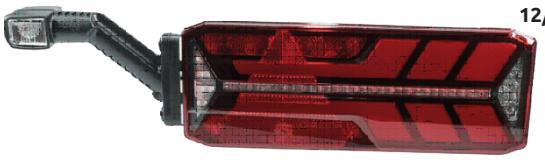



FA200860-A

IP69K

OE PRODUCT

550 x 146 x 45 mm

152 mm entre tornillos

FA990526 Izd. **Sin luz matrícula**

FA990527 Dch. **Sin luz matrícula**

CONECTOR POSTERIOR · ECE R48 Approval · ADR

5 CONECTORES

Glowing

LED

12/24 V



FA200860-A

IP69K

OE PRODUCT



360 x 146 x 45 mm

152 mm entre tornillos

Intermitente **dinámico**

FA990524 Izd. **Sin luz matrícula**

FA990525 Dch. **Sin luz matrícula**

CONECTOR POSTERIOR

Montaje en origen

Semirremolque

OE PRODUCT

LED

24 V

ECE R48 Approval

IP69K



Intermitente **Dinámico**

350 x 130 x 40 mm

152 mm entre tornillos

VG161700 Izd. **Con conector auxiliar**

VG161710 Dch. **Con conector auxiliar**

Black edition

ECE R48 Approval · ADR



FA200860-A

IP69K

Conector ASS2

3 CONECTORES

Glowing

LED

12/24V



Intermitente **Dinámico**

FA990522 240 X 140 x 52 mm

FA990523 152 mm entre tornillos

Novedades

CONECTOR POSTERIOR





LED

12V

CONECTOR 5 PINES

FA326141-I

Freno, posición, intermitente y antiniebla

Homologación de compatibilidad electromagnética EMC

CONECTOR POSTERIOR





LED

12V

CONECTOR 5 PINES

FA326141-D

Freno, posición, intermitente y marcha-atrás

Homologación de compatibilidad electromagnética EMC

Paragolpes troquelado HOMOLOGADO | Stamped approved bumper



Incluye cantoneras

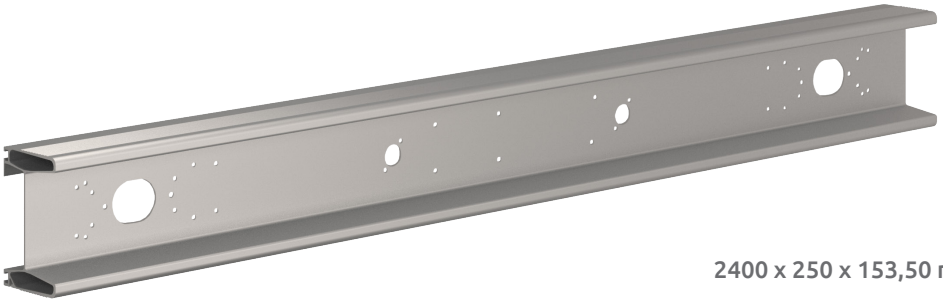

2400 x 250 x 153,50 mm

FA702036
Paragolpes aluminio troquelado (homologado)
Homologación R58.03



500 x 300 mm

FA702037
Kit 2 soportes puntales paragopes aluminio troquelado (homologado)

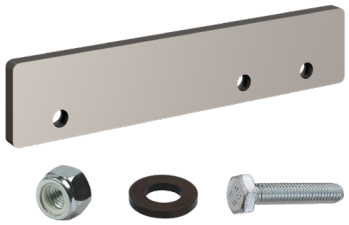

FA702038
Kit 4 soportes refuerzo paragopes troquelado (homologado)



Novedades

Iluminación especial

Special lighting



Baliza V-16 | Flash-Beacons

LED
9V
IP54





FA520008
Magnético
Ø 95 mm

Rotativos y destellantes | Flash-Beacons

R65 AUTORIZADO EN CARRETERA · EMC R10 approval · SWISS MADE

LED
10/30V



IP54
Flash doble

Altura total 127 mm
Ø 146 mm (base)

FA101331
Base 3 tornillos

R65 AUTORIZADO EN CARRETERA · EMC R10 approval · SWISS MADE

LED
10/30 V



IP54
Flash doble

Altura total 137 mm
Ø 143mm (base)

FA101332
Base 3 tornillos y Magnético
Con enchufe mechero

R65 AUTORIZADO EN CARRETERA · EMC R10 approval · SWISS MADE

LED
10/30 V



IP54
Flash doble

Altura total 172 mm
Ø 128mm (base)

FA101333
Poste DIN

R65 AUTORIZADO EN CARRETERA · EMC R10 approval

LED
10/36 V



1.Rotativo
2.Flash
3.Flash doble
4.Flash cuádruple
Con selector 4 secuencias R65

Altura total 95 mm
Ø 130 mm (base)

FA101252LED-R65
Base 3 tornillos

R65 AUTORIZADO EN CARRETERA · EMC R10 approval

LED
12/24 V



Flash Rotativo
IP69
19 secuencias

117 x 109 x 30 mm

FA101328
Base tornillos. 270 grados
Apto para vehículos en aeropuerto

R65 AUTORIZADO EN CARRETERA · EMC R10 approval

LED
10/30 V



Flash

Altura total 168 mm
Ø 142 mm (base)

FA101322
Base 3 tornillos y Magnético
Con enchufe mechero

Posición-estroboscópicas | Strobe lights

R65 AUTORIZADO EN CARRETERA · EMC R10 approval

LED
10/30V



IP67
10 secuencias

134 x 40 x 12 mm

FA410038
Posición delantera y estroboscópica

R65 AUTORIZADO EN CARRETERA · EMC R10 approval

LED
10/30 V



IP67
10 secuencias

134 x 40 x 12 mm

FA410037
Posición trasera y estroboscópica

Instalación luces estroboscópicas | Strobe light installation



FA410000

Kit instalación con interruptor, estroboscópicos adhesivos sincronizados y enchufe mechero



FA410040

Kit instalación con interruptor, estroboscópicos con iman sincronizados y enchufe mechero



FA410041

Kit instalación con interruptor, estroboscópicos sincronizados y enchufe mechero



FA410042

Luz estroboscópica Ámbar con soporte imán. 2 vías + Cable Snap-in 3.5M



FA606040

Interruptor Luz Interior

Instalación Iluminación | Light installation

Válido para:



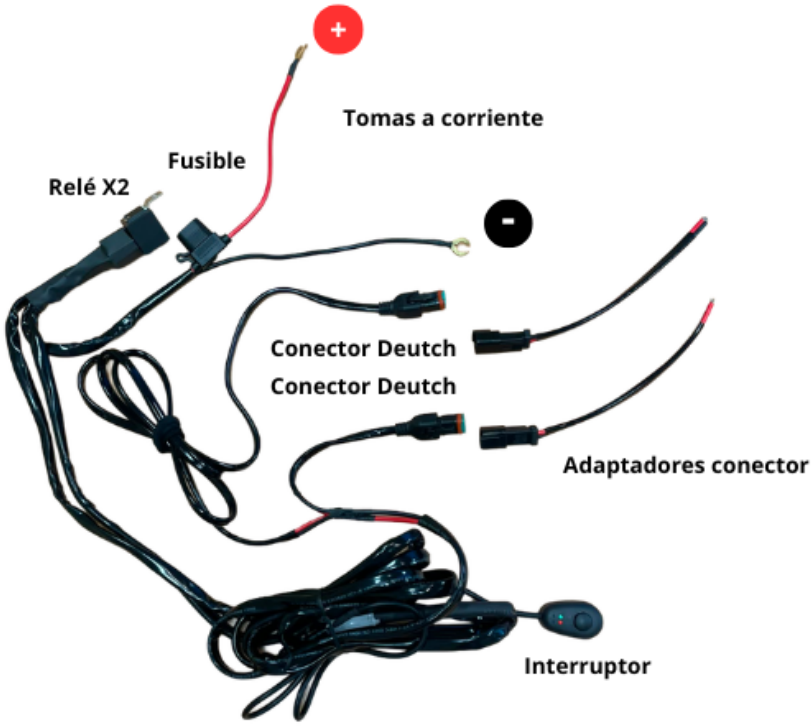

FA604002

Instalación para iluminación de 12V y 24V
Con interruptor con **2 salidas** y relés
Rotativos, luz trabajo, puentes, estroboscópicas, etc.

FA604001

Instalación para iluminación de 12V y 24V
Con interruptor con **1 salida** y relés
Rotativos, luz trabajo, puentes, estroboscópicas, etc.

Esquema Instalación

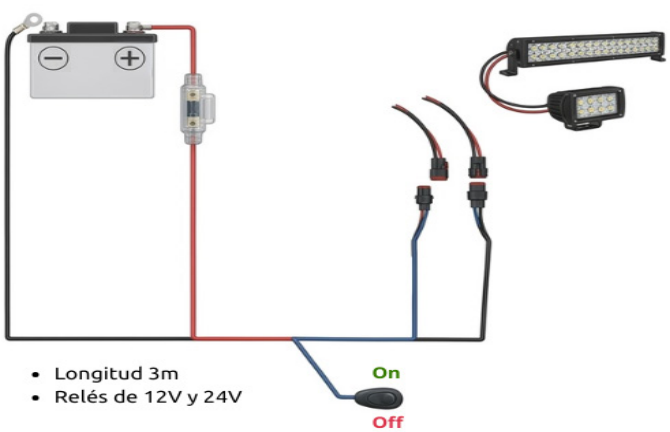

Puentes luminosos R-65 y R-10 | R-65 / R-10 Lightbars

R65 AUTORIZADO EN CARRETERA · EMC R10 approval

LED
12/24 V



IP67
6 secuencias

880 x 270 x 90 mm

● **FA521014A** 180 Leds
Mando incluido

R65 AUTORIZADO EN CARRETERA · EMC R10 approval

LED
12/24 V



IP67
6 secuencias

● **FA521015A** 480 Leds.
● **FA521015B** 480 Leds.
● ● **FA521015AB** 480 Leds
Mando incluido

1200 x 270 x 90 mm

R65 AUTORIZADO EN CARRETERA · EMC R10 approval

LED
12/24 V



IP67
6 secuencias

● **FA521016A** 300 Leds
● **FA521016B** 300 Leds
Mando incluido

1520x 270 x 90 mm

R65 AUTORIZADO EN CARRETERA · EMC R10 approval

LED
12/24 V



IP67
6 secuencias

● **FA521017A** 360Leds
Mando incluido

1840 x 270 x 90 mm

R65 AUTORIZADO EN CARRETERA · EMC R10 approval

LED
12/24 V



IP69K

● **FA520065** 8 módulos
Consultar disponibilidad para medidas 1250mm y 1550mm.
Stellar Serie 52006X

950 x 280 x 75 mm



● **FA520060** Mando Stellar Serie 52006X

Faros de trabajo, largo alcance y marcha atrás | Worklights

EMC R10 approval · R65 AUTORIZADO EN CARRETERA



LED 10/30V

Con luz de advertencia

Ø 180 mm

IP69K

FA802028

10800 lumens .120W. Cable 0,5m

Faro de **largo alcance**

EMC R10 approval · R65 AUTORIZADO EN CARRETERA



LED 10/30V

Ø 220 mm

220 x 222 x 87 mm

IP69K

FA802029

14000 lumens 200W. Cable 0,5m

Faro de **largo alcance**

FARO DE TRABAJO

EMC R10 approval



LED 10/30 V

IP69K

106 x 107 x 33 mm

FA503151

2.300 lumens | 22W

EMC R10 approval



LED 10/30 V

IP69K

160 x 66 x 25 mm

FA503152

2.200 lumens | 22W

EMC R10 approval



LED 10/30 V

IP69K

103 x 119 x 33 mm

FA503153

2.350 lumens | 22W

EMC R10 approval



LED 10/30 V

IP69K

65 x 65 mm

FA503221

2.000lumens | 20W

Novedades

EMC R10 approval



LED 12/80 V

IP69K

Giratorio 360º

215 x 116 x 60 mm

FA503176

2.000 lumens | 27W

Magnético o atornillado, interruptor, asa y conector mechero.



LED 10/30 V

IP67

146 x 118 x 88mm

FA503186-A

2.500lumens | 120W

LUZ TRABAJO Y MARCHA ATRÁS



FA802121

Posición, intermitente, luces cortas y largas.

Carretilla, obra pública y varios.

Homologado carretera.



FA503171

2.500 lumens | 30W/24W

Faro de trabajo y marcha atrás con estroboscopica

ADVERTENCIA SENTIDO CIRCULACIÓN



FA503319

20W 4LED x5W

Circulos en sentido circulación carretillas



FA503318

20W 4LED x5W

Circulos en sentido circulación carretillas

LUZ DIURNA



FA103203

4W 8 LED SMD. Cable 0,5m

Homologada ECE R8. Con soporte

AVISADOR ACÚSTICO



FA101149-B

Avisador Marcha Atrás Obra Pública

107 decibelios

Anotaciones

Annotations

Cableados y conectores,

Wiring and connectors



Cableados y conectores | Wiring and connectors



FA400011
Mando controlador plataforma elevadora
Clavija 3 polos



FA200873
Prolongador 0,15m + 11 m cable plano

CONECTORES PILOTOS TRASEROS

DAF / IVECO



FA501534
Kit Conector de 8 vías
Conector hembra, pins macho

DAF / IVECO



FA501535
Extensor Conector de 8 vías
Con cable 1,50 m.



FA501536
Kit conector 8 vías



AMP 1,5 **FA501520**
Kit Conector de 7 vías
Conector macho, pins hembra



AMP 1,5

FA501519
Kit Conector de 7 vías
Conector macho, pins hembra
Salida cable plano



AMP 1,5

FA501520-25 Con cable 2,5 m.
FA501520-5 Con cable 0,5 m.
Conector 7 vías

CAJAS DE CONEXIÓN



ENCHUFE PLANO

180 x 160 x 83 mm

FA112500 14 Salidas



FA201107 14 Salidas

Instalación delantera con conector RSC 15 VÍAS y AMP 1,5 - 7P

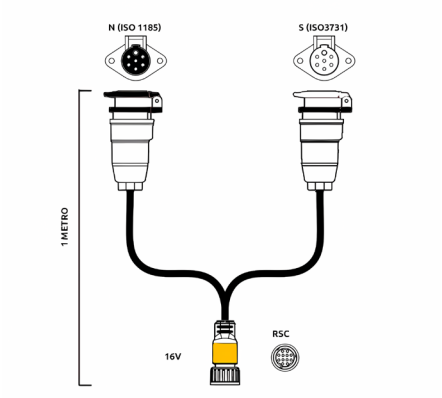

FA110504
Conector y pines hembra

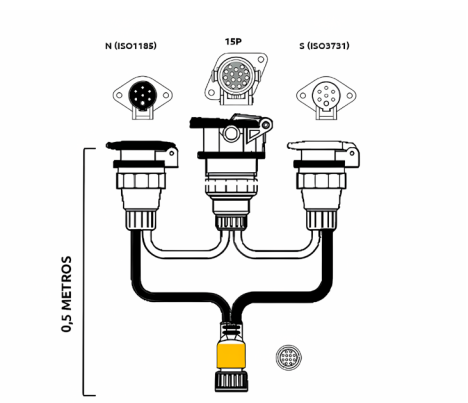

FA114780
Conector y pines hembra

Instalación central



FA110505
Conector y pines macho.
Cable 16m

Instalación central con cable plano



FA110508
Conector y pines macho.
Cable 16m

Instalación trasera

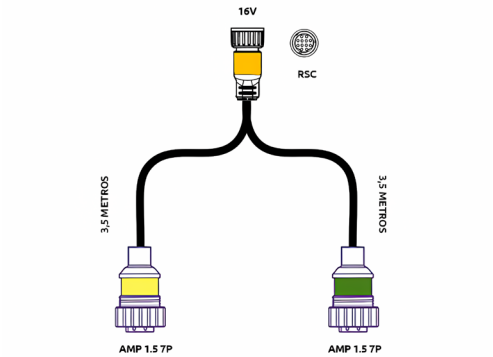

FA110513
Conectores macho, pines hembra

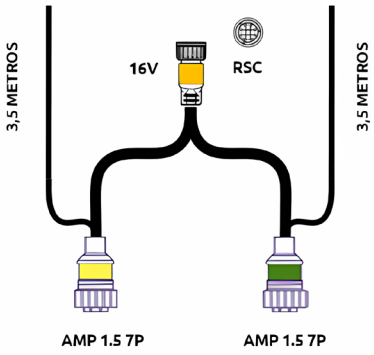

FA110515
Conectores macho, pines hembra



FA201529
Cable plano

Cableados para instalación de remolque-trailer ADR Aspock

Instalación delantera

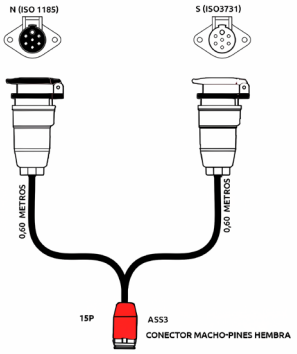

FA112504

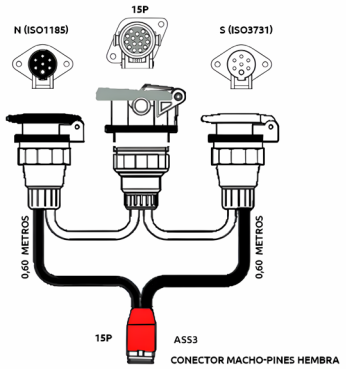

FA112503

Instalación central

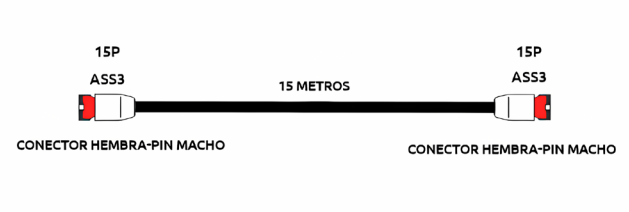

FA112505
Cable 15m

Instalación trasera

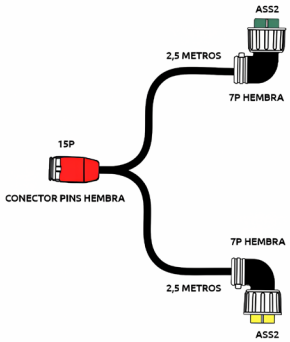

FA112506

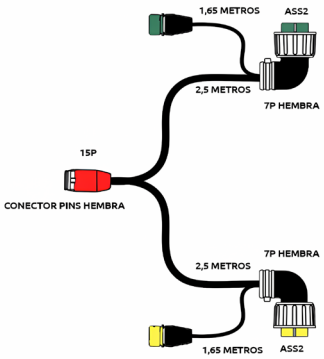

FA112507

Posición y auxiliares



FA112508

Juego de 2

SISTEMA CONECTOR RSC - AMP . VARIOS FORMATOS UNIVERSAL

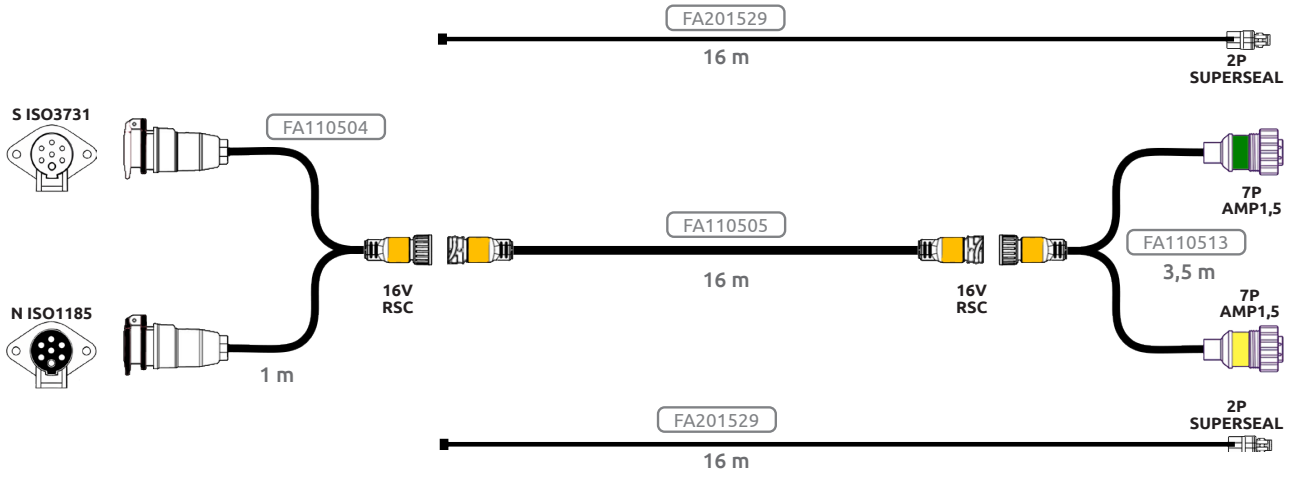

Kit compuesto por: **FA110504** **FA110505** **FA110513** **FA201529**

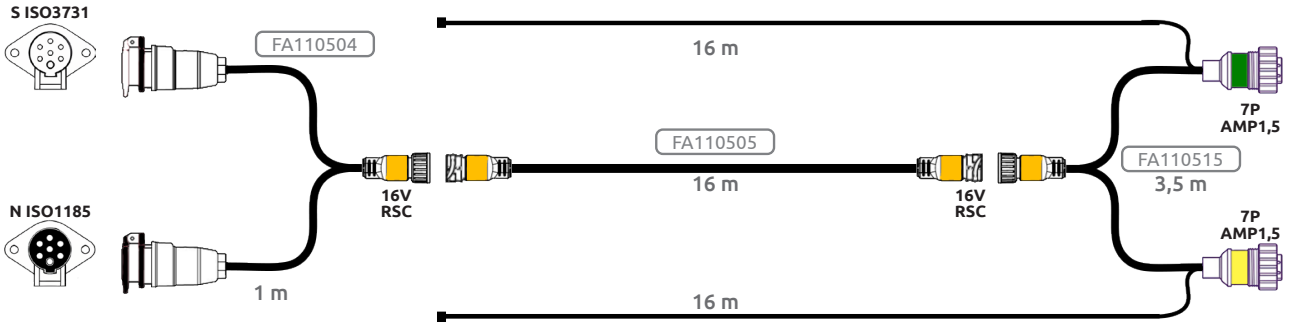

Kit compuesto por: **FA110504** **FA110505** **FA110515**

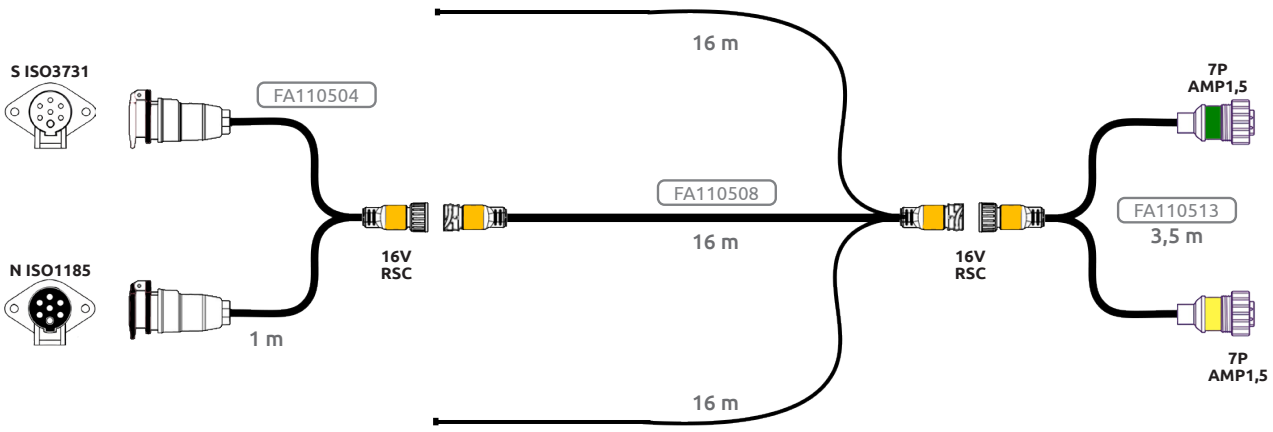

Kit compuesto por: **FA110504** **FA110508** **FA110513**

Cableados para luces de plataformas trailer

SISTEMA CONECTOR RSC - AMP . VARIOS FORMATOS UNIVERSAL

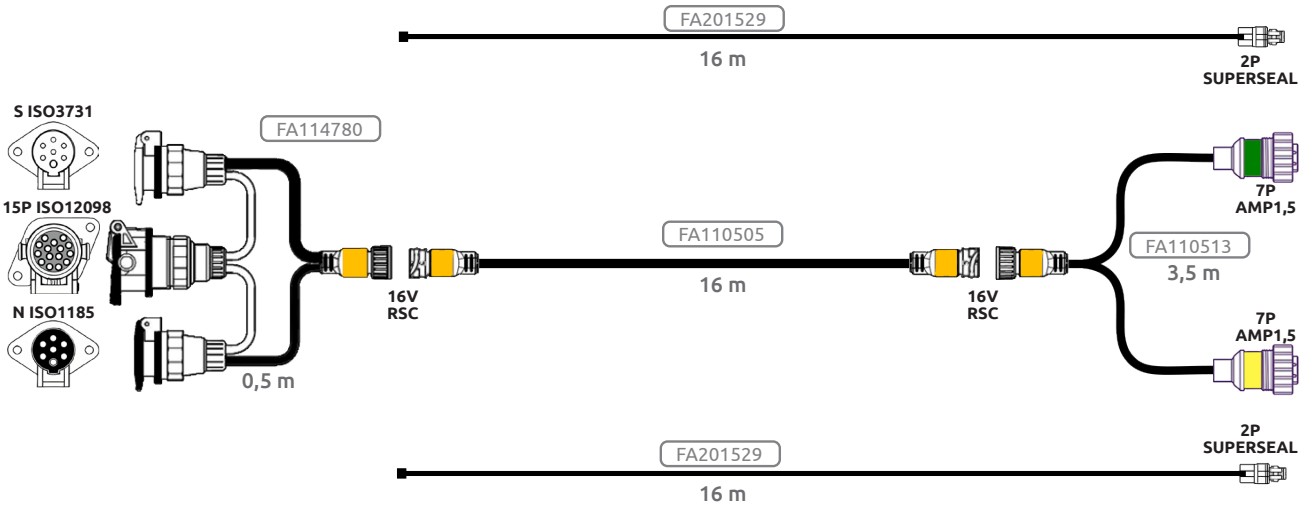

Kit compuesto por: **FA114780** **FA110505** **FA110513** **FA201529**

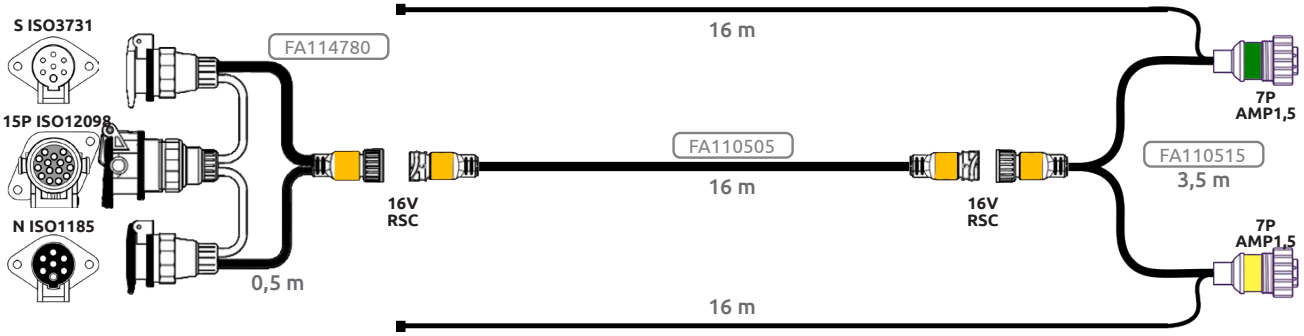

Kit compuesto por: **FA114780** **FA110505** **FA110515**

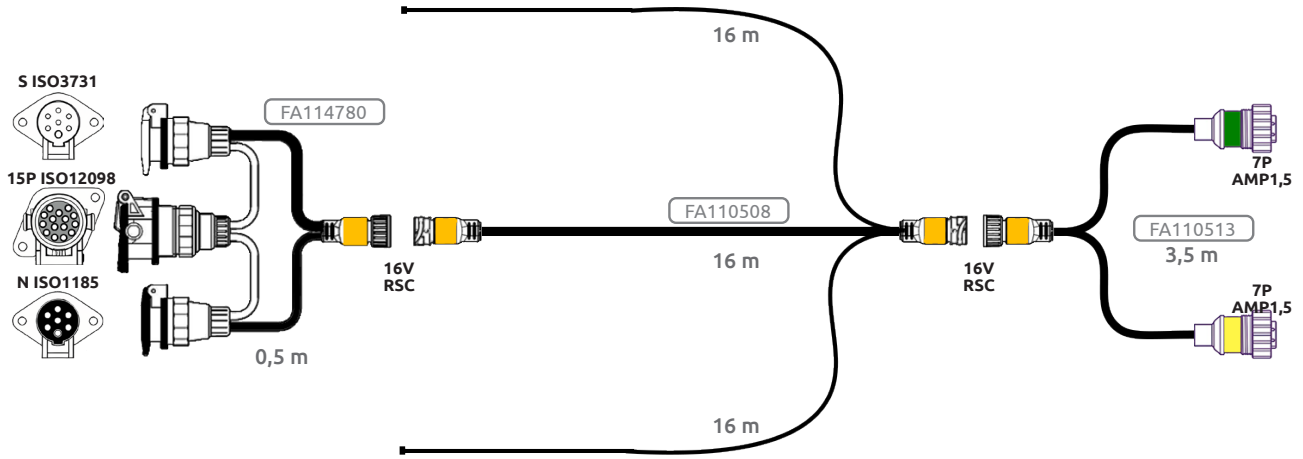

Kit compuesto por: **FA114780** **FA110508** **FA110513**

SISTEMA ASPOCK. VARIOS FORMATOS

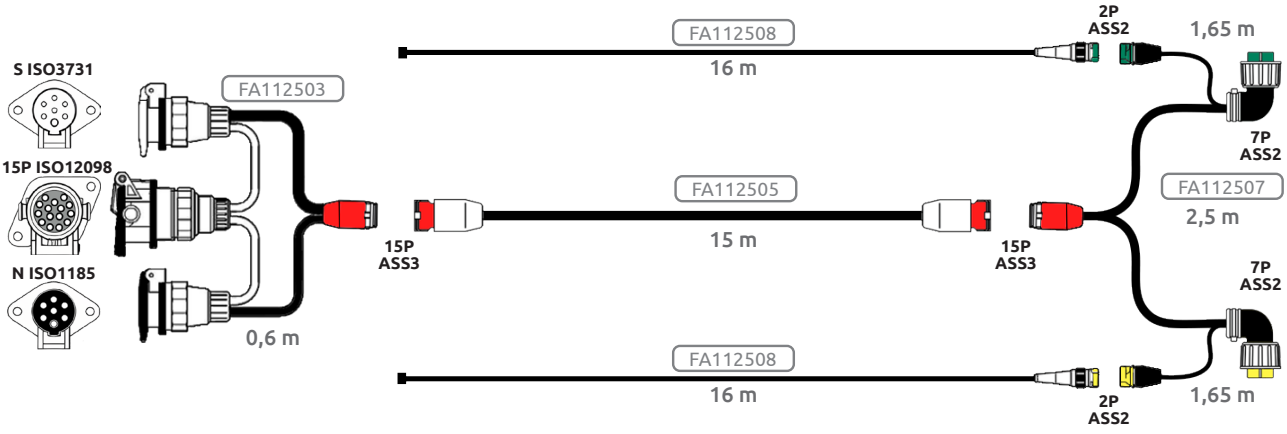

Kit compuesto por: FA112503 FA112505 FA112507 FA112508

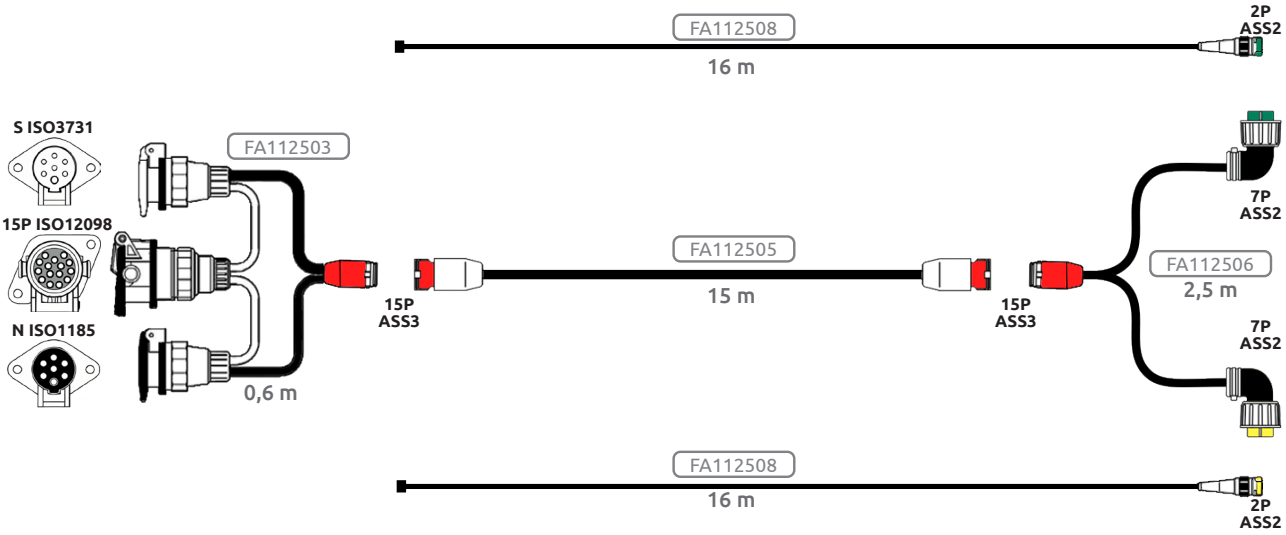

Kit compuesto por: FA112503 FA112505 FA112506 FA112508

Cableados para luces de plataformas trailer

SISTEMA ASPOCK. VARIOS FORMATOS

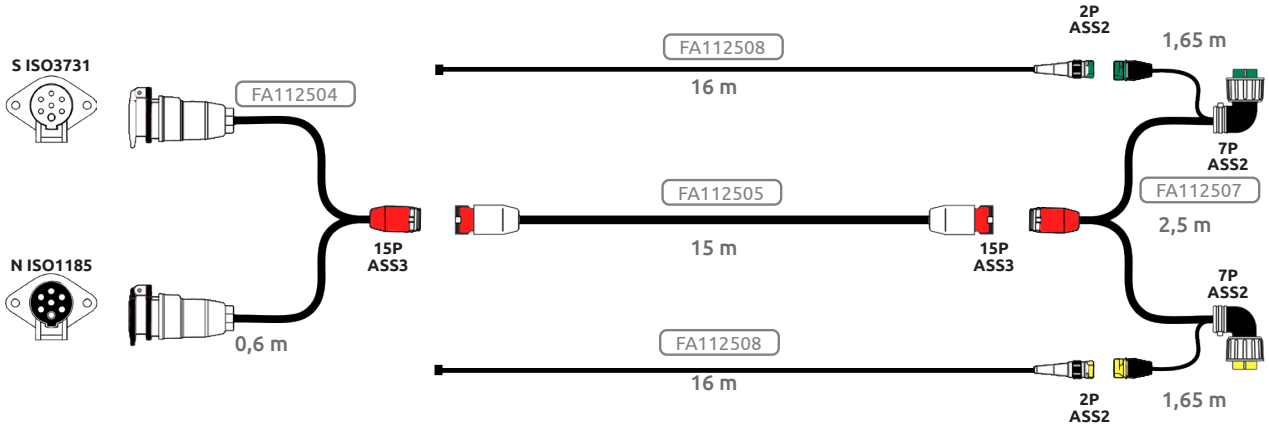

Kit compuesto por: **FA112504** **FA112505** **FA112507** **FA112508**

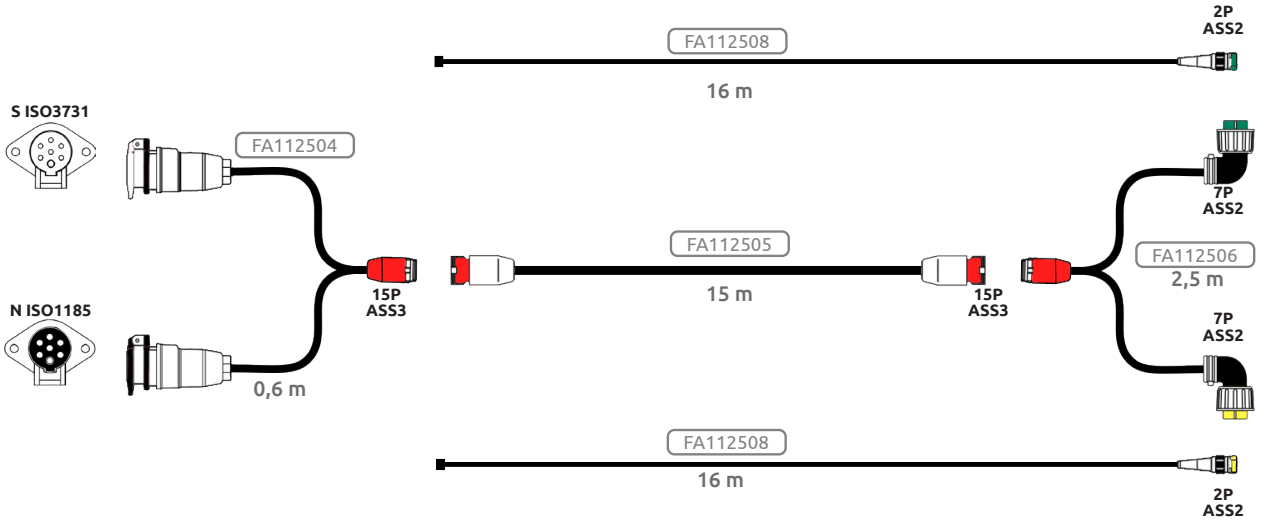

Kit compuesto por: **FA112504** **FA112505** **FA112506** **FA112508**

SISTEMA CONECTOR RSC - AMP . PILOTOS REDONDOS

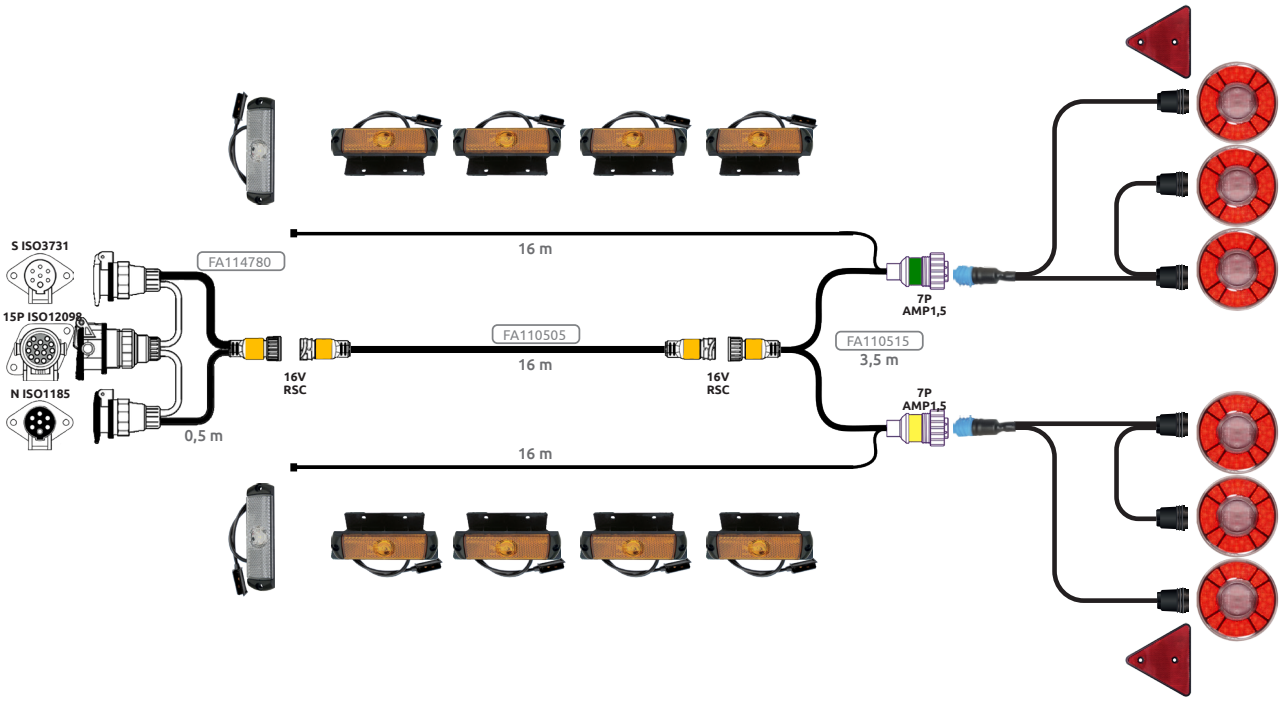

SISTEMA CONECTOR RSC - AMP UNIVERSAL

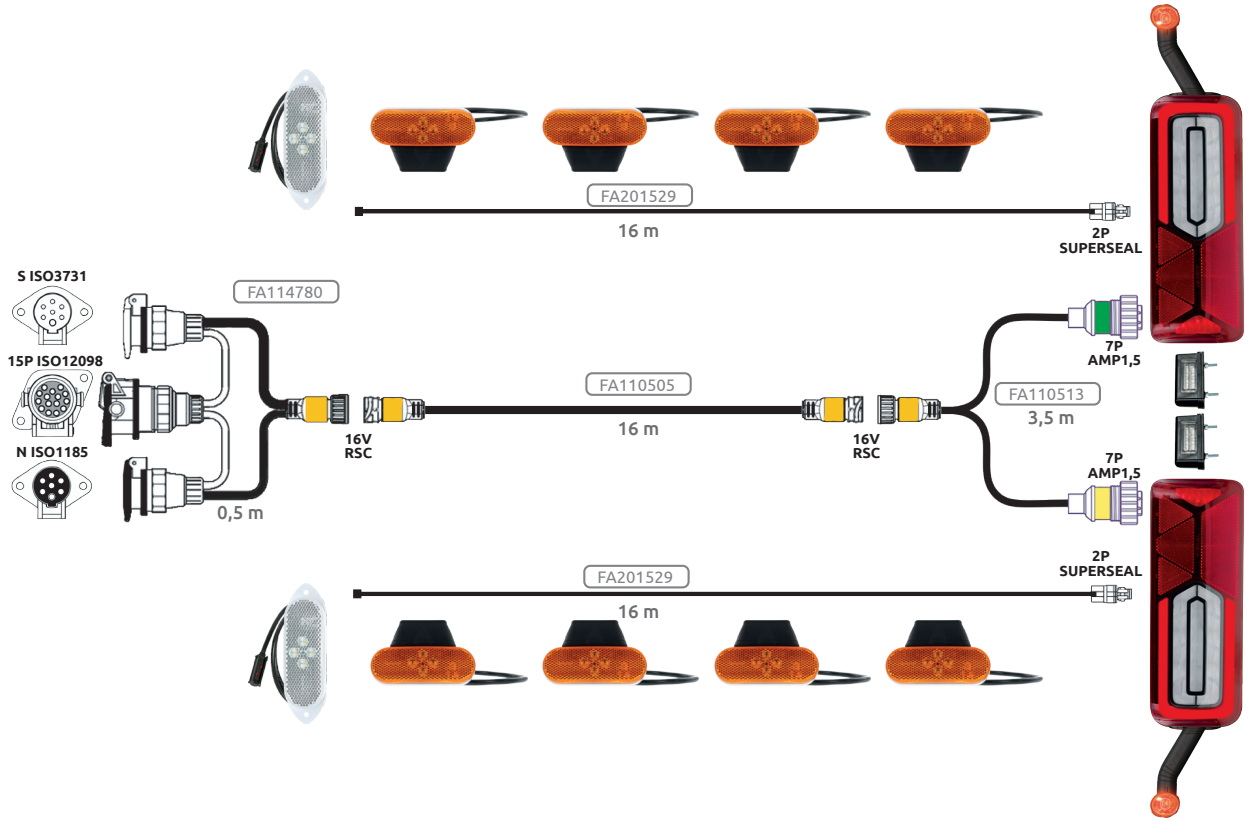

Kit de luces LED completas plataformas trailer

SISTEMA CONECTOR RSC - AMP UNIVERSAL

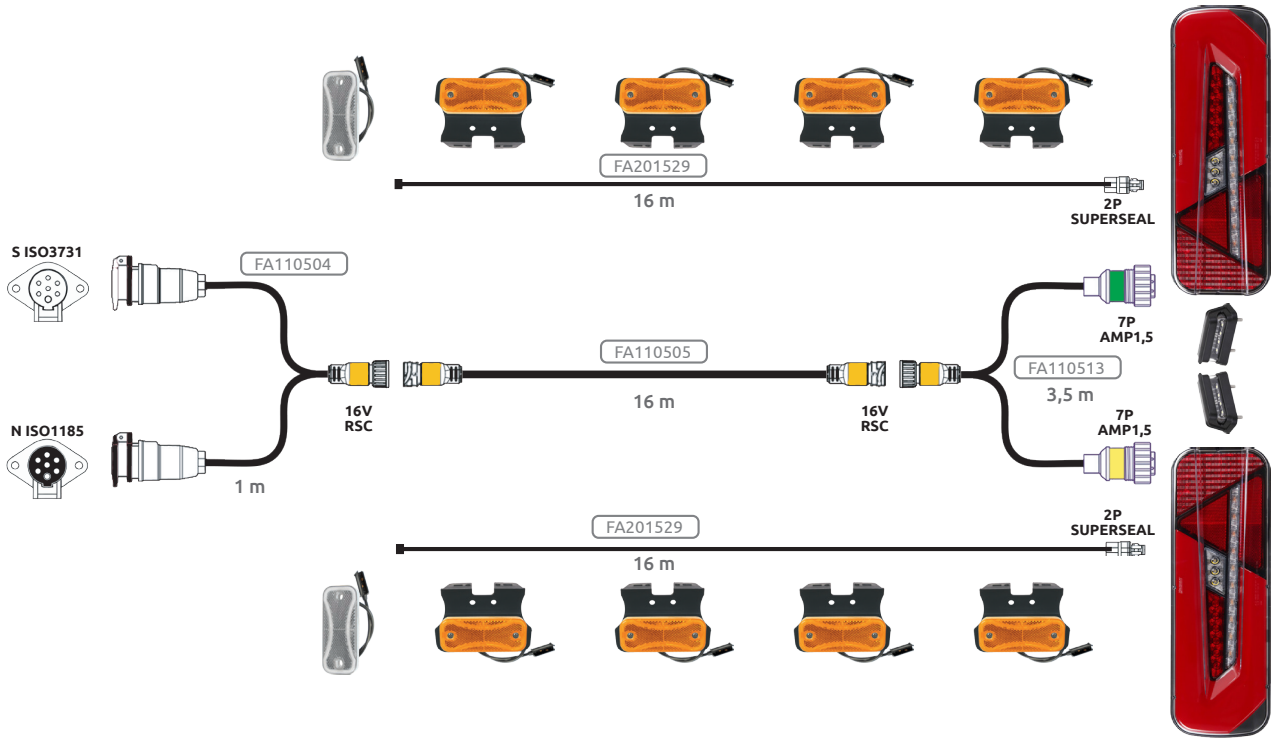

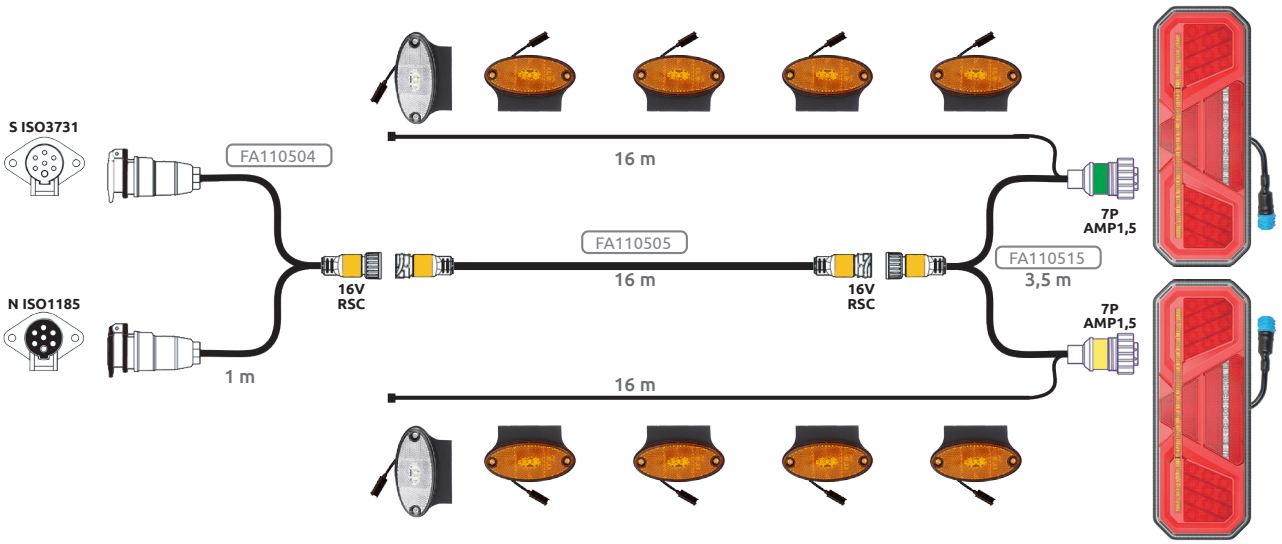

Kit de luces LED completas plataformas trailer

SISTEMA ASPOCK

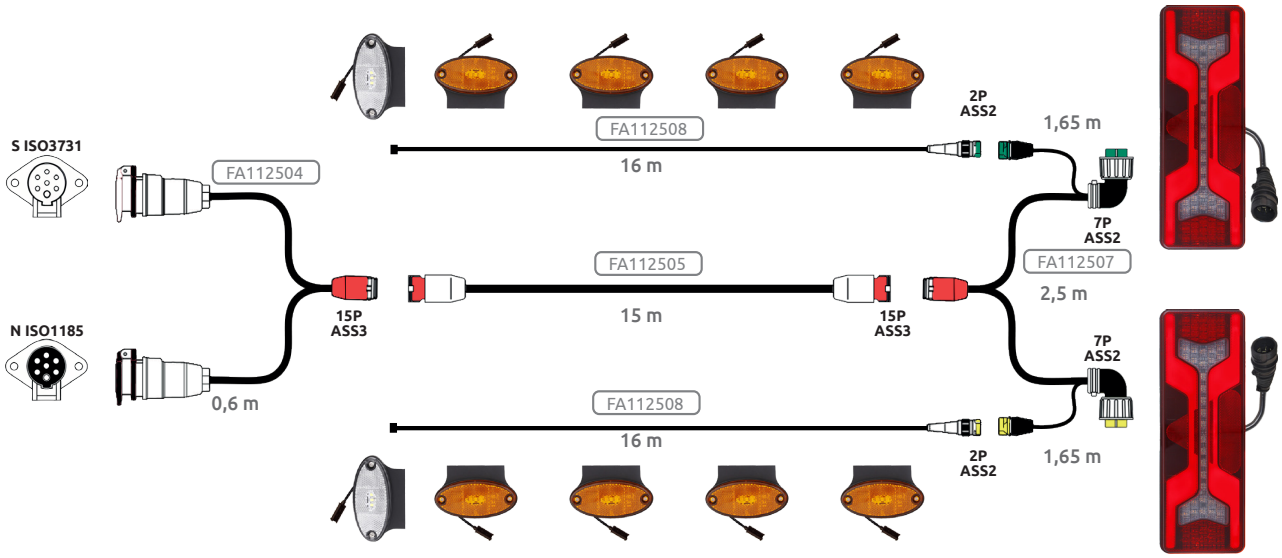

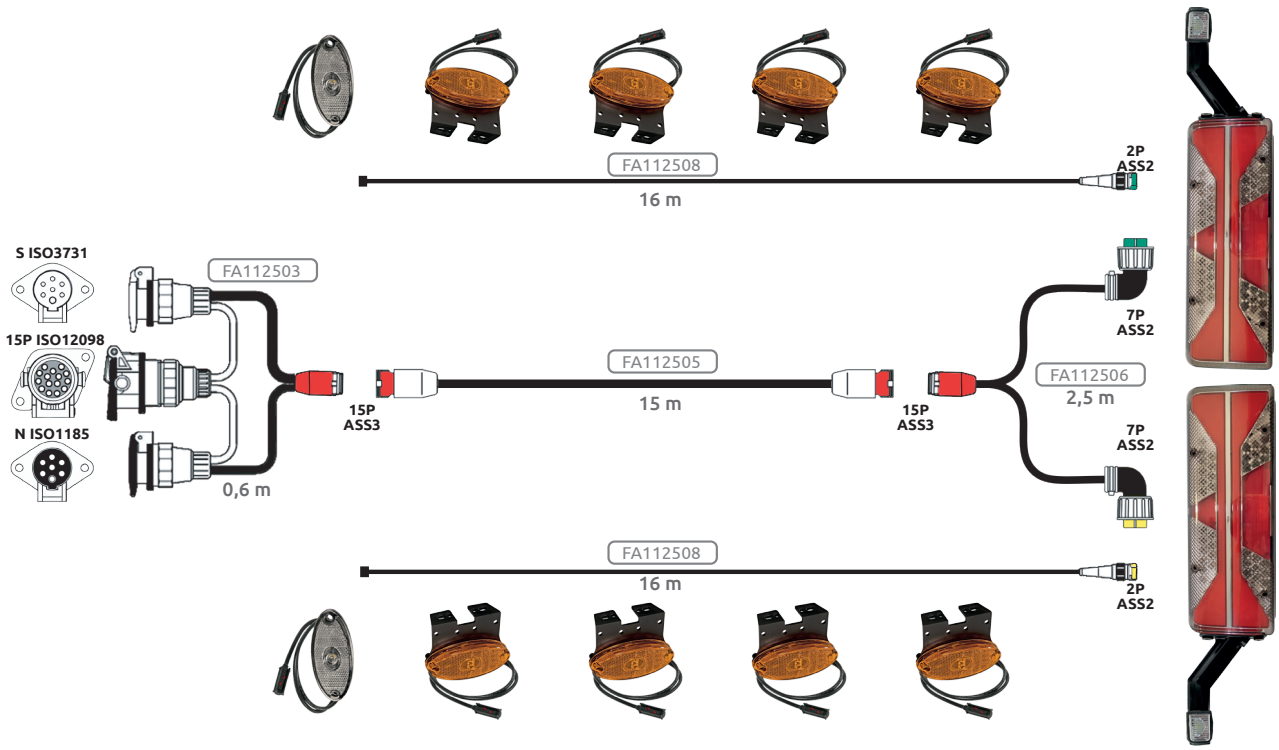

Kit estándar de luces LED completa volquete cisterna

SISTEMA ASPOCK

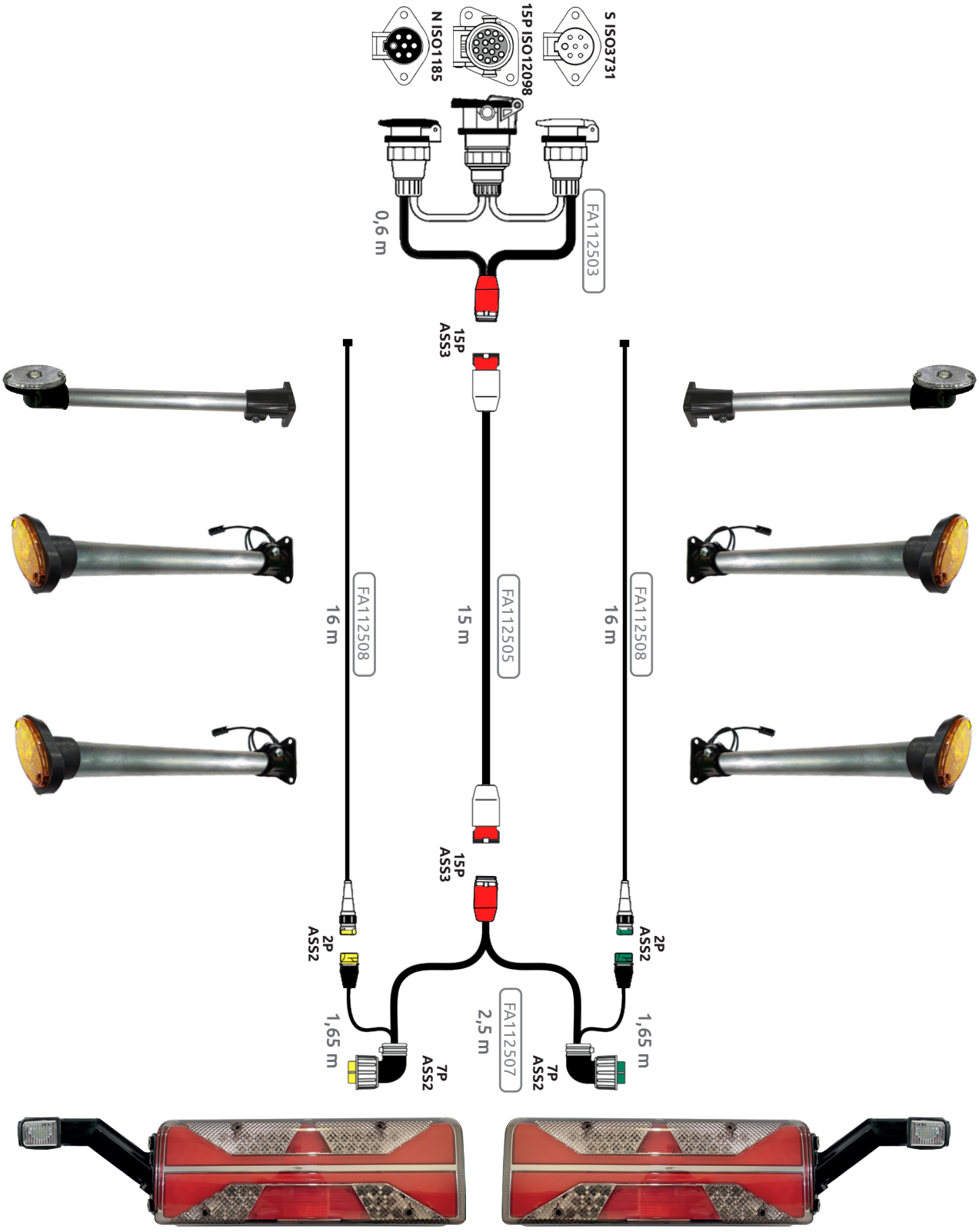

ESTUCHES CONECTORES





FA201002-B

Estuche conectores para luces auxiliares, posición e intermitentes



FA201004

Estuche conectores para luces auxiliares, posición e intermitentes con cable



FA201003-B

Estuche de conectores para pilotos traseros

Estuches de conectores | Connectors cases

ESTUCHES CONECTORES





FA201010-B

Estuche conectores Superseal

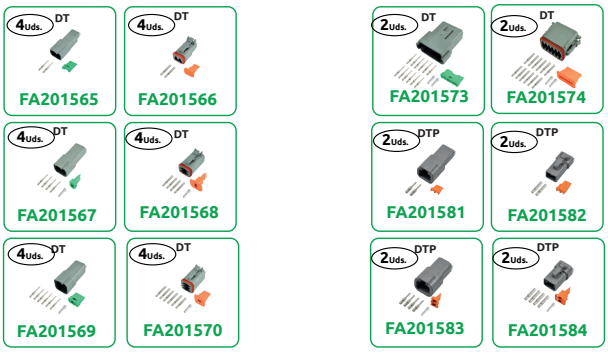

FA201011-B

Estuche de conectores deutsch



FA201001-B

Estuche de portalámparas

Señalización

Safety signs



Placas de señalización homologadas | Approved signaling plates

BANDAS PLATAFORMA ELEVADORA

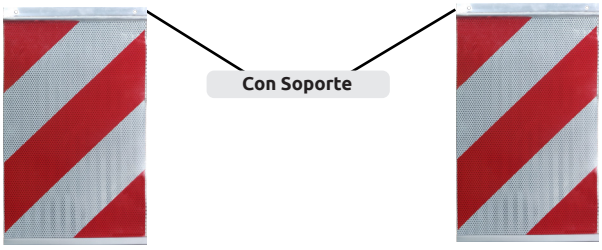

250 x 440 mm

FA101194-S Izq.

250 x 440 mm

FA101193-S Dch.

TRANSPORTE ESPECIAL



340 x 220 mm

FA101260N

Auxilio en carretera | **V-24**



340 x 220 mm

FA101260NS

Auxilio en carretera | **V-24**

Bajo pedido serigrafiado

CARTEL AVISADOR

Con conector mechero



Con iluminación

FA101262

Cartel avisador de acompañamiento de transporte especial con iluminación, fijación con tornillos o tirantes vierteaguas | **V-21**

735 x 180 x 220 mm

Con conector mechero



Con iluminación

FA101259

Cartel avisador de acompañamiento de vehículo especial o transporte especial **V-21** , retroiluminado y conector a mechero

975 x 180 x 220 mm

TRANSPORTE DE MERCANCÍAS PELIGROSAS ADR NUMERADAS

Reflectante ADR 10.500



400 x 300 mm

FA103303 Numerada 30/1202
(Gasoil)

Reflectante ADR 10.500



400 x 300 mm

FA103304 Numerada 33/1203
(Gasolina)

Reflectante ADR 10.500



400 x 300 mm

FA103305 Numerada 30/1223
(Queroseno)

Reflectante ADR 10.500



400 x 300 mm

FA103306 Numerada 23/1965
(Butano, mezcla hidrocarburos gaseosos licuados)

Reflectante ADR 10.500



400 x 300 mm

FA103307 Numerada 23/1971
(Gas Natural)

Reflectante ADR 10.500



400 x 300 mm

FA103308 Numerada 22/1977
(Nitrógeno líquido)

Reflectante ADR 10.500



400 x 300 mm

FA103309 Numerada 23/1978
(Propano)

Reflectante ADR 10.500



400 x 300 mm

FA103310 Numerada 30/3256
(Líquido a temperatura elevada, inflamable)

Placas de señalización homologadas | Approved signaling plates

PLACA ADR V-11

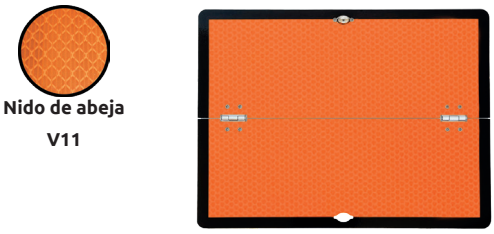

FA101184-V11 400 x 300 mm
Acero inoxidable. Plegable Horizontal

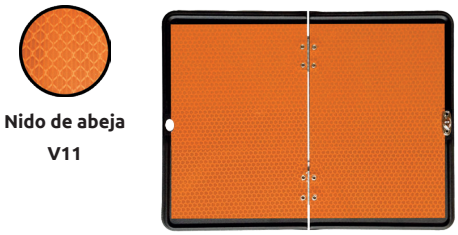

FA101183-V11 400 x 300 mm
Acero inoxidable. Plegable Vertical

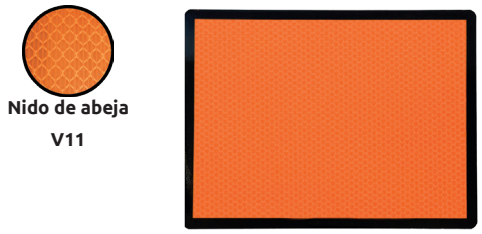

FA101186-V11
Acero inoxidable
400 x 300 mm

PORTA-EXTINTOR



600 x 299 x 217 mm

FA702115
Portaextintor 6 kg

CINTAS REFLECTANTES SUPERFICIES CURVAS Y LONAS V-23



Rollo de 50 m.

- **FA101191-ASEG**
- **FA101191-BSEG**
- **FA101191-RSEG**

Novedades

KIT ADR SÓLIDOS-LÍQUIDOS



FA101192-72

Contenido kit:

- Cubo ADR 17L I FA101192-1
- Pala de plástico I FA101192-10
- Linterna recargable I FA101192-7LED
- Chaleco reflectante I FA101192-15
- Guante PVC I FA101192-22
- Gafas protección I FA101192-26
- Líquido lava ojos + irrigador I FA101192-28
- Obturador de alcantarillas I FA101192-36

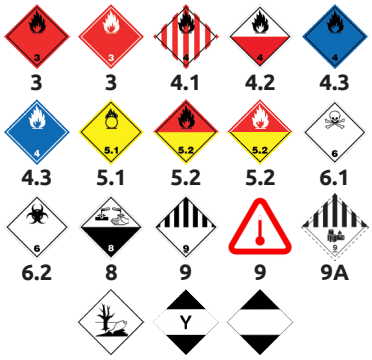

KIT ADR GASES



FA101192-73

Contenido kit:

- Cubo ADR 17L I FA101192-1
- Linterna recargable I FA101192-7LED
- Chaleco reflectante I FA101192-15
- Guante PVC I FA101192-22
- Gafas protección I FA101192-26
- Líquido lava ojos + irrigador I FA101192-28
- Semimáscara con 2 filtros I FA101192-31

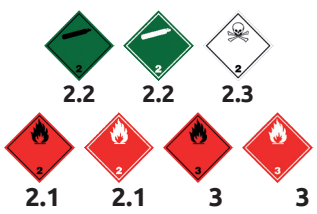

Kit equipamiento ADR | ADR Equipment kits

KIT ADR SÓLIDOS, LÍQUIDOS Y GASES



FA101192-74

Contenido kit:

- Cubo ADR 17L I FA101192-1
- Pala de plásticoI FA101192-10
- Linterna recargable I FA101192-7LED
- Chaleco reflectante I FA101192-15
- Guante PVC I FA101192-22
- Gafas protección I FA101192-26
- Líquido lava ojos + irrigador I FA101192-28
- Obturador de alcantarillas I FA101192-36
- Semimáscara con 2 filtros I FA101192-31

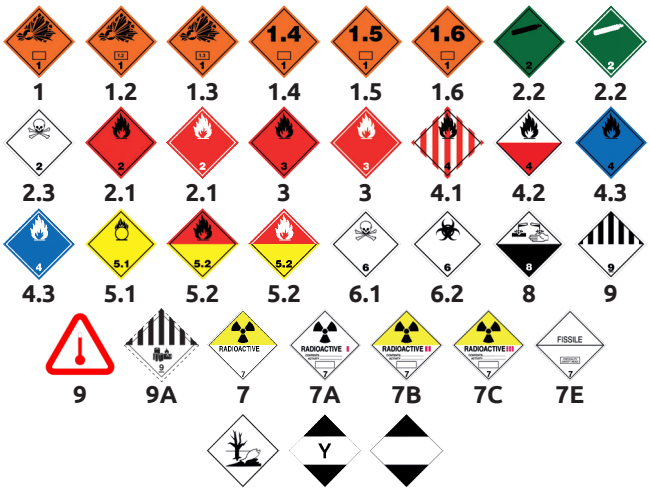

faycom

www.faycom.es

FABRICACIÓN Y COMERCIALIZACIÓN DE SISTEMAS Y SUS COMPONENTES DE ILUMINACIÓN, SEÑALIZACIÓN Y SEGURIDAD, PARA TODO TIPO DE VEHICULO DE SERVICIOS, INDUSTRIALES, AGRÍCOLAS Y COMERCIALES, RECOGIENDO CADA UNA DE SUS NECESIDADES.

NOS INSPIRAMOS EN TUS NECESIDADES
PARA ESTABLECER NUESTROS COMPROMISOS



faycom

Santo Domingo, 5 • Nave 9 • Polígono Centrovía
50198 • La Muela (Zaragoza)
+34 976 149 167
www.faycom.es
comercial@faycom.es